ISTRUZIONI DI UTILIZZO STAFFE A MURO WB-REEVO210 e WB-REEVO212
WB-REEVO210 AND WB-REEVO212 WALL BRACKETS INSTRUCTIONS

DESCRIZIONE: Staffe per il montaggio a muro di diffusori OPERA REEVO 210 e OPERA REEVO 212
DESCRIPTION: *Brackets for OPERA REEVO 210 and OPERA REEVO 212 speakers wall mounting*

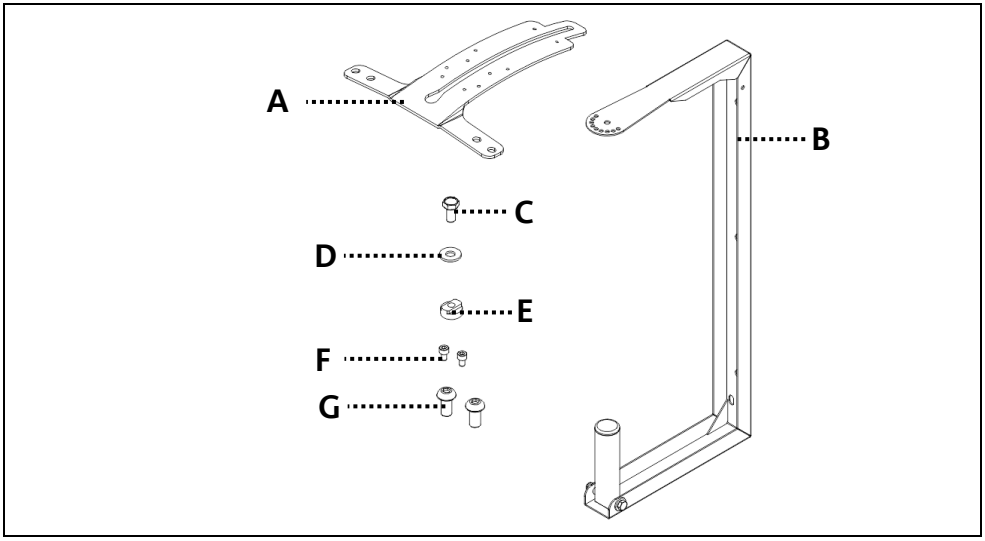

CONTENUTO DELLA CONFEZIONE
PACKAGE CONTENT

A. **(1x) Staffa per fissaggio speaker / *Speaker mounting bracket***
B. **(1x) Staffa di sostegno a muro / *Wall bracket***
C. **(1x) Vite M8x16 / *M8x16 screw***
D. **(1x) Rondella piana D8 / *D8 flat washer***
E. **(1x) Nottolino di fissaggio / *Blocking pawl***
F. **(2x) Vite M5x10 / *M5x10 screw***
G. **(2x) Vite M10x20 / *M10x20 screw***

ATTENZIONE: le staffe WB-REEVO210/212 devono essere utilizzate solo da personale qualificato. E' necessario operare in due persone. Assicurarsi che l'installazione sia posizionata in modo stabile e sicuro per evitare ogni condizione di pericolo per persone, animali e/o cose. L'utilizzatore è tenuto a verificare le regolamentazioni e le leggi cogenti in materia di sicurezza nel Paese in cui si utilizza il prodotto. Installare il prodotto attenendosi a quanto illustrato in queste istruzioni. Al fine dell'utilizzo in sicurezza dell'accessorio, verificarne funzionalità e integrità prima dell'uso. Le avvertenze nel presente manuale devono essere osservate congiuntamente al "MANUALE D'USO - Sezione 2".
CAUTION: Only qualified personnel may use the WB-REEVO210/212 brackets. Two people are needed to operate with this accessory. To prevent hazards to people, animals and/or objects, make sure that the installation is stable and secure. Follow the safety regulations and laws of the country in which you use the product. Install the product as described in these instructions. To use this accessory safely, check that it is working and intact before use. The warnings in this manual must be observed in conjunction with the "USER MANUAL - Section 2.

VERIFICARE (SE PRESENTE) L'ULTIMA REVISIONE DI QUESTO DOCUMENTO SUL SITO WWW.DBTECHNOLOGIES.COM
CHECK (IF ANY) THE LATEST VERSION OF THIS DOCUMENT AT WWW.DBTECHNOLOGIES.COM

A.E.B. Industriale Srl Via Brodolini, 8 Località Crespellano 40053 VALSAMOGGIA BOLOGNA (ITALIA)Tel +39 051 969870 Fax +39 051 969725 www.dbtechnologies.com info@dbtechnologies-aeb.com

MONTAGGIO STAFFA
BRACKET MOUNTING

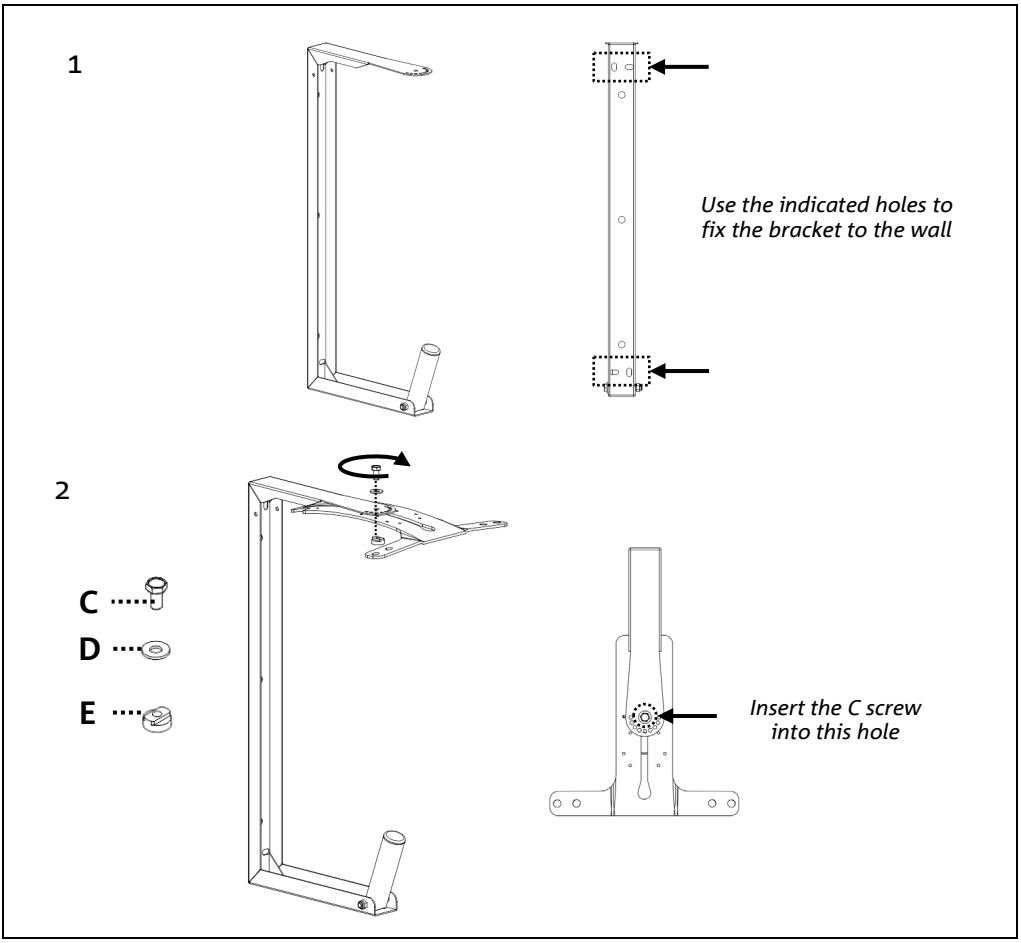

1. **Verificare che la parete su cui si effettua l'installazione sia adatta al fissaggio a muro dei diffusori OPERA REEVO, per consistenza, forabilità e caratteristiche statiche. Utilizzare i fori indicati per fissare al muro le staffe (B) con opportuni mezzi meccanici (non inclusi).**
   The wall must be suitable for OPERA REEVO loudspeakers installation in terms of consistency, drillings and statics properties. Use the indicated holes to fix the brackets to the wall with suitable mechanicals equipment (not included).

2. **Allineare la staffa di fissaggio (A) sotto la staffa fissata a muro (B), come mostrato. Inserire quindi il nottolino (E) allineato centrando le 2 staffe nella posizione indicata e avvitare la vite (C). Non serrare troppo la vite per permettere le successive regolazioni.**
   Align the (A) bracket under the wall-mounted one (B), as shown. Insert the (E) pawl aligning it and centering the two brackets in the position shown and screw the (C) screw. Don't tighten too much the screw to allow the further settings.

INSTALLAZIONE DIFFUSORE
SPEAKER INSTALLATION

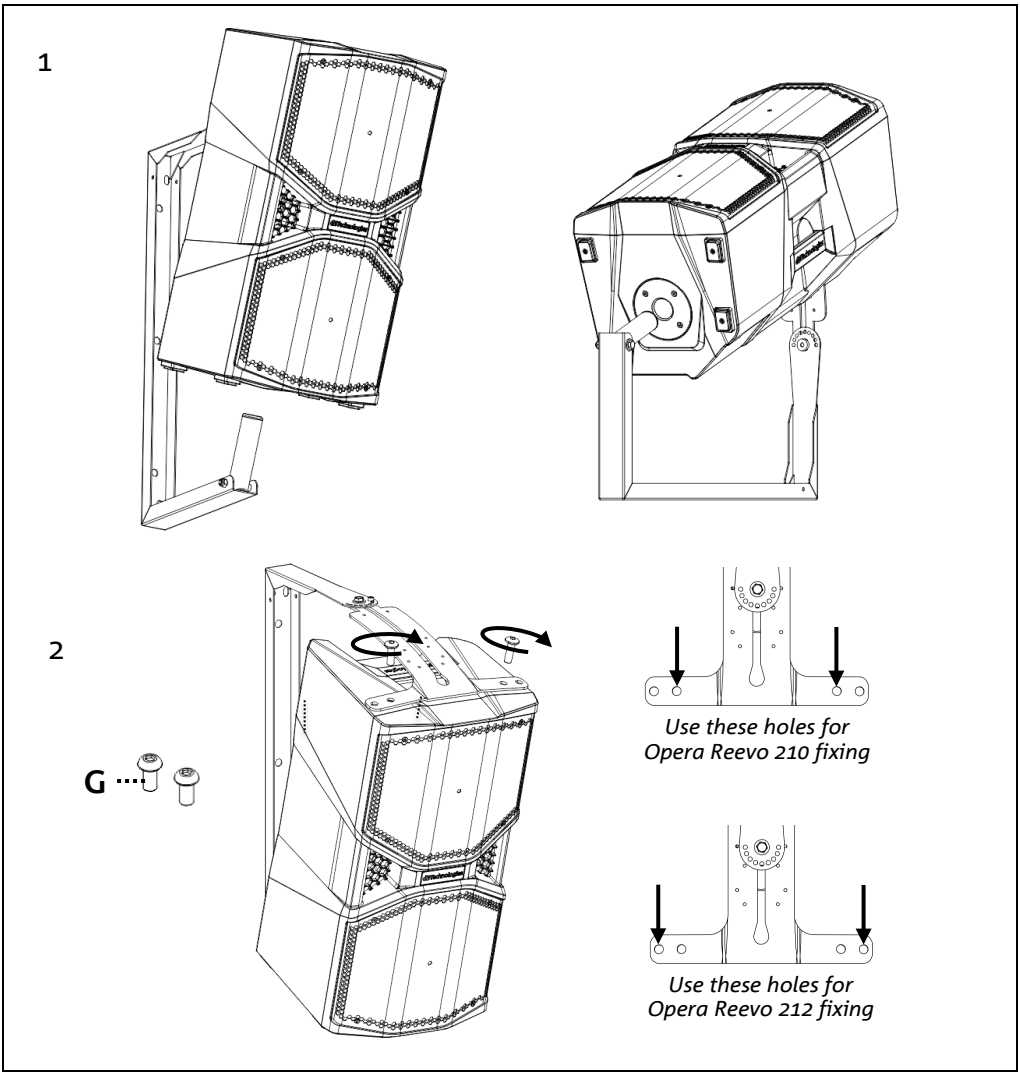

1. **Inserire lo speaker sul perno inferiore, come mostrato.**
   Insert the speaker in the lower pivot, as shown.

2. **Allineare il diffusore avvicinandolo alla staffa (A) come mostrato. Assicurare alla staffa avvitando le 2 viti (G) negli appositi fori.**
   Alight the speaker to the (A) bracket as shown. Fix the bracket to the top of the speaker fastening the (G) screws in the related holes.

REGOLAZIONE INCLINAZIONE
TILT ADJUSTMENT

1

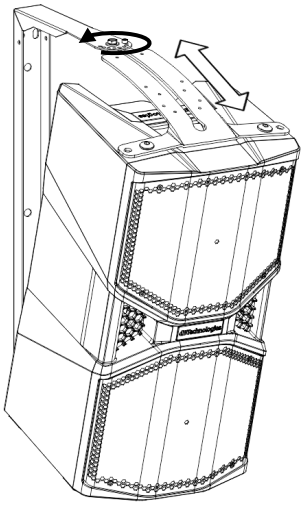

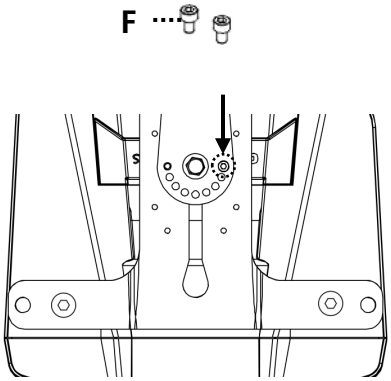

2

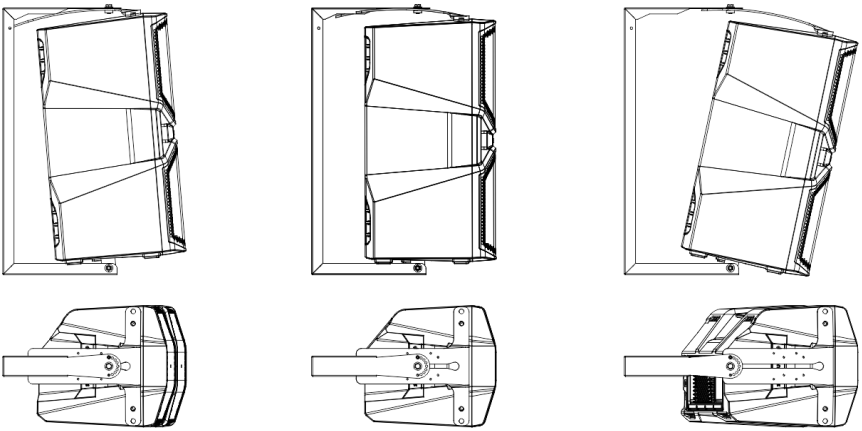

Positive angle *0° angle* *Negative angle*

1. **L'angolo di inclinazione si regola allentando la vite (C), facendo scorrere la staffa (A) a cui è fissato lo speaker e riavvitando. Far coincidere i fori della staffa (A) a quelli sulla staffa (B) nella posizione desiderata e assicurare con le viti (F).**
   The tilt angle can be set by releasing the (C) screw and let the bracket (A) slide to the related position and screw it. Align the holes in (A) bracket with those on (B) bracket in the desired position and secure using (F) screws.

2. **Nelle immagini sono mostrate inclinazioni con angolo positivo con angolo 0° e con angolo negativo.**
   The image shows positive, 0° and negative tilt angle configuration.

REGOLAZIONE ROTAZIONE ORIZZONTALE
HORIZONTAL ROTATION ADJUSTMENT

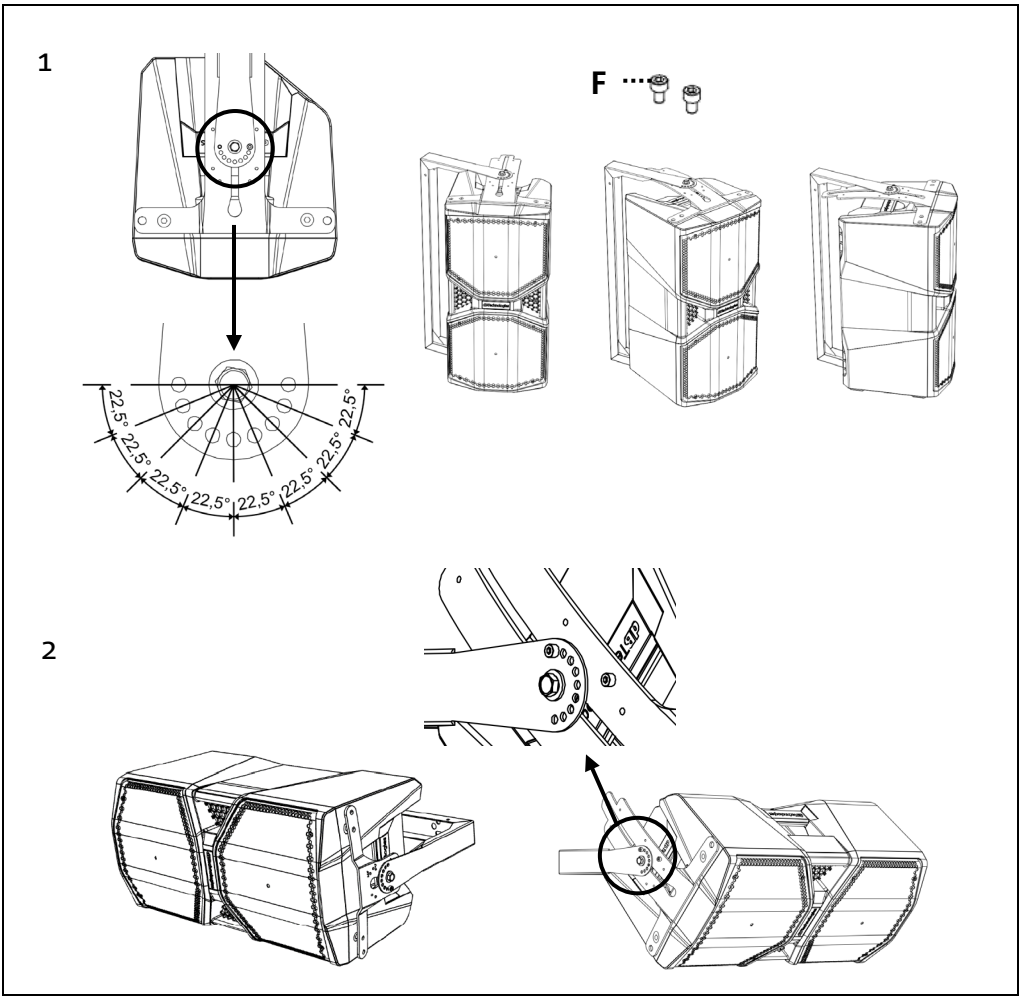

1. **Con inclinazione della staffa (A) a 0° è possibile ruotare la cassa sull'asse orizzontale a passi di 22,5° fissando con la vite (F) sulla staffa (B). La seconda vite (F) viene fissata in una posizione libera sulla staffa (B), con funzione di blocco di sicurezza.**
   When the (B) bracket is installed with 0° tilt angle, the speaker can be rotated on the horizontal axis with 22,5° steps, fixing one (F) screw on the (B) bracket. The second (F) screw may be fastened in a further free position on the (B) bracket, with safety blocking.

2. **Nell'installazione orizzontale, la staffa deve essere impostata con inclinazione a 0°, la rotazione è a passi di 22,5° come mostrato.**
   In horizontal installation the (E) bracket must be installed with 0° tilt angle with rotation allowed at a resolution of 22,5°, as shown.

ALTRI ESEMPI DI INSTALLAZIONE
FURTHER INSTALLATION EXAMPLES

1

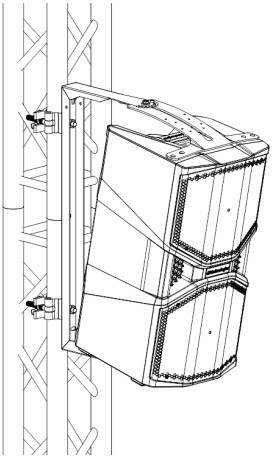

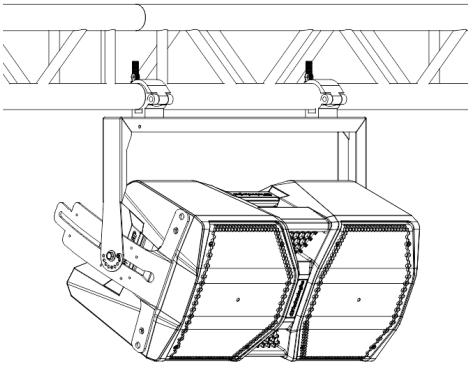

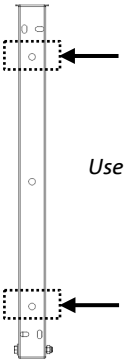

Use the indicated holes to fix the bracket to the aliscaff

1. **La staffa permette anche l'utilizzo di aliscaff (non inclusi) con cui montare gli speaker Opera Reevo su un'americana. Per questa configurazione utilizzare i fori indicati, l'installazione può avvenire in verticale e in orizzontale, secondo le specifiche della struttura esistente.**
   The bracket allows the use of aliscaff hooks (not supplied) to mount the Opera Reevo speakers on stage lighting truss. Use the indicated holes to configure your installation, in vertical or horizontal configuration, in accordance with the characteristics of the stage structure.

Caratteristiche, specifiche e aspetto dei prodotti sono soggetti a possibili cambiamenti senza previa comunicazione. dBTechnologies si riserva il diritto di apportare cambiamenti o miglioramenti nel design o nelle lavorazioni senza assumersi l'obbligo di cambiare o migliorare anche i prodotti precedentemente realizzati.
Features, specification and appearance of products are subject to change without notice. dBTechnologies reserves the right to make changes or improvements in design or manufacturing without assuming any obligation change or improve products previously manufactured.

NOTES

NOTES